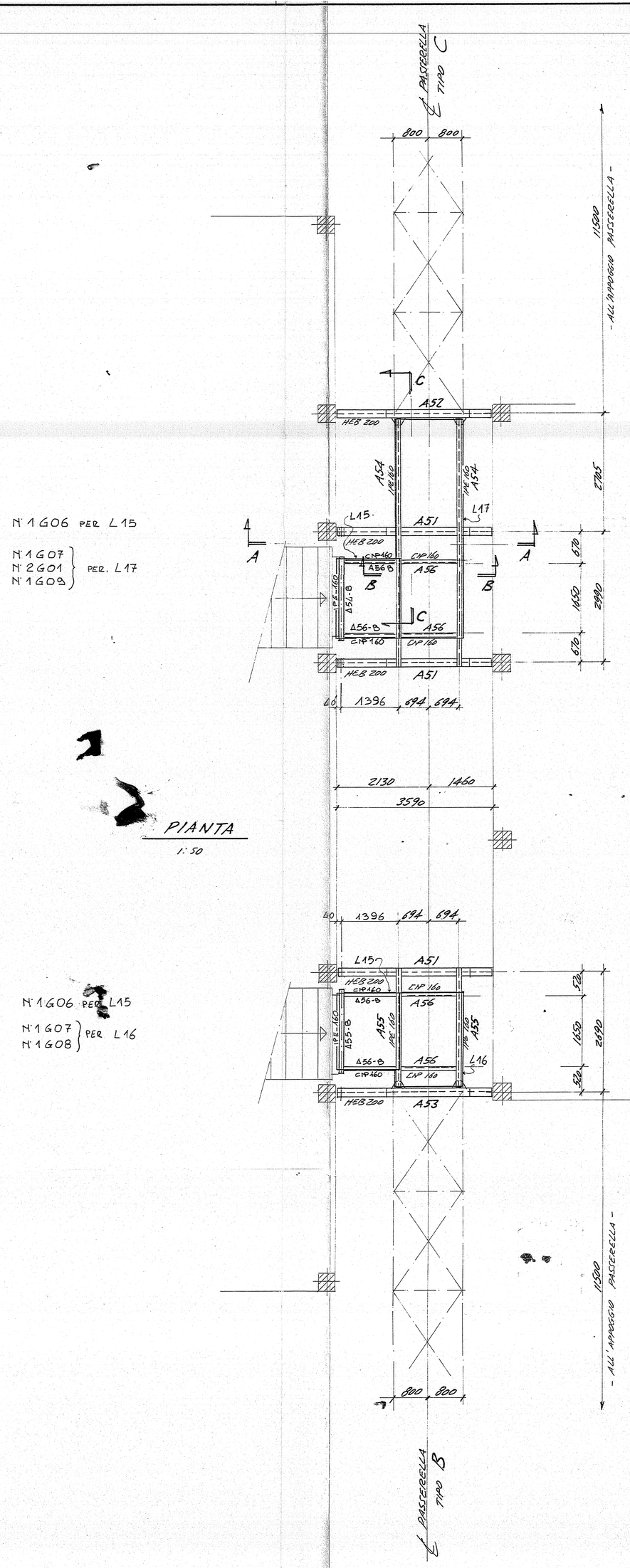

PIANTA
1:50

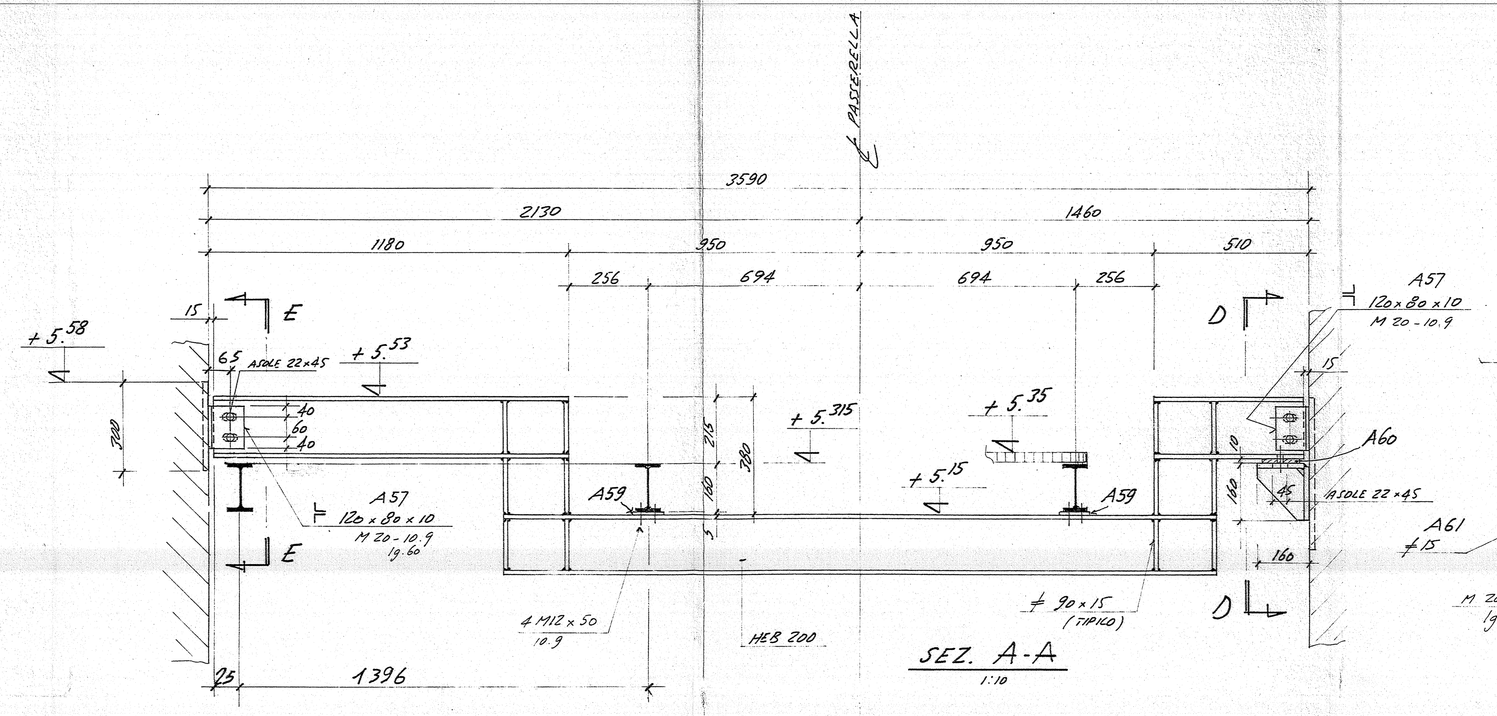

SEZ. A-A
1:10

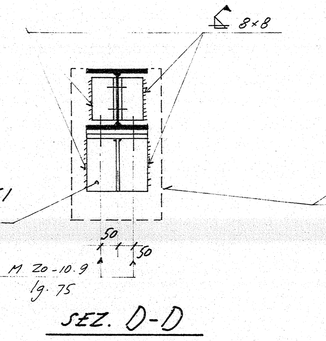

SEZ. D-D
1:10

SEZ. E-E
1:10

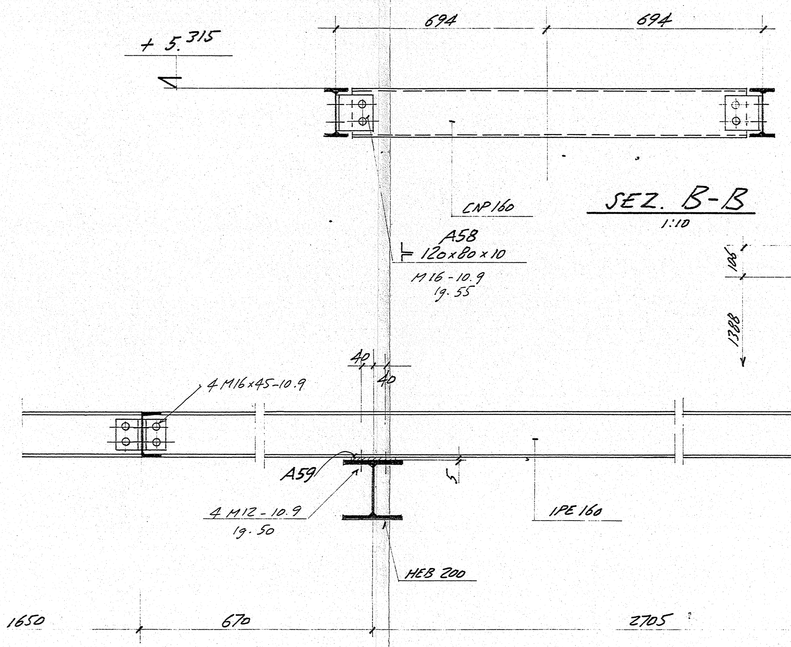

SEZ. B-B
1:10

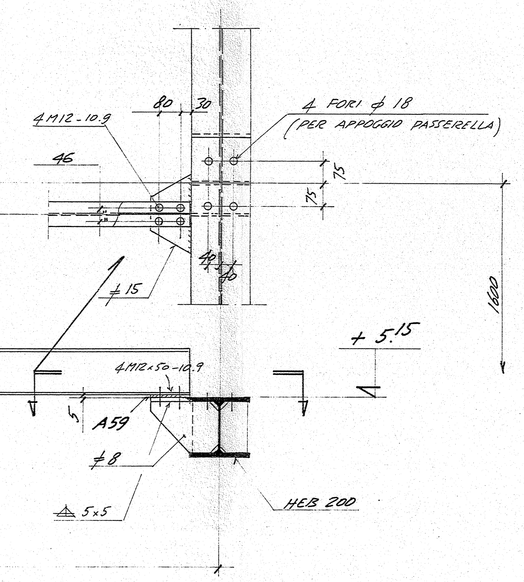

SEZ. C-C
1:10

- PER ESECUTIVO VEDERE DIS. N° 545/08

NOTE TECNICHE

- ZINCATURA A CALDO SECONDO UNI 5744
- SABBIATURA GRADO SA 2.5
- N°__ MANI DI ANTIRUGGINE
- N°__ MANI DI SMALTO SINTETICO RAL
- VERNICE IGNIFUGA
-

MINUTI OMAGNA

Vista il verbale di verificazione
Prot. di
7 MAR. 1991
L'INCARICATO

COPPIE DI SERRAGGIO IN KGM.								
CLASSE	M 12	M 14	M 16	M 18	M 20	M 22	M 24	M 27
CL. 5.6	5.3	8.4	12.8	17.7	25.0	33.2	43.2	63.1
CL. 8.8	8.5	13.5	20.5	28.5	43.0	55.2	69.2	101.0
CL. 10.9	11.9	19.0	28.8	39.8	56.2	74.8	97.1	142.0

MATERIALI

- acciaio in profilati
- acciaio tri tubi
- acciaio per lamiere

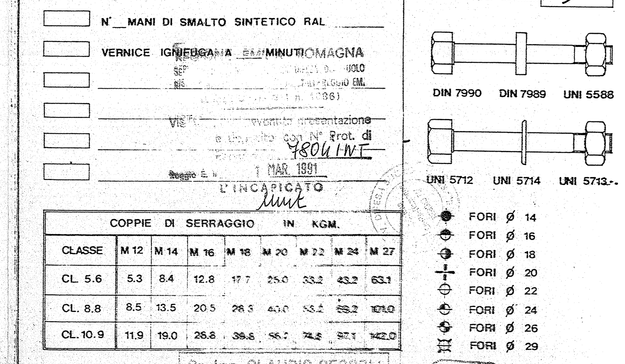

- FORI ϕ 14
- FORI ϕ 16
- FORI ϕ 18
- FORI ϕ 20
- FORI ϕ 22
- FORI ϕ 24
- FORI ϕ 26
- FORI ϕ 29

Dr. Ing. CLAUDIO CECCOLI
Via E. Masi n. 20 - BOLOGNA
Iscritto all'Albo Ingegneri di Bologna
n. 4429

ORDINE DELL'INGEGNERE
GIANDI DANIELE
995
PROVINCIA DI FERRARA

MARCHE /

POSIZIONI /

MECOOP
Divisione Carpenteria in acciaio
Via Strada Este
42040 S. Vittoria di Gualtieri (R.E.)
Tel. (0522) 833421 r.a.
Fax (0522) 833820

CLIENTE: COOP 7
LAVORO: PASSERELLE OSPEDALE "S. MARIA" R.E.
OGGETTO: ASSIEME - PARTICOLARI COSTRUTTIVI

DATA	TECNICO	REVISIONI	COMMESSA
	GUALDI	REVISIONE MARZO 93 E INSERE ASSIEME	3/03
SCALA	DISEGNATORE		DISEGNO
	METALPROGETTI		545/10

UNI A DIM. x 1189