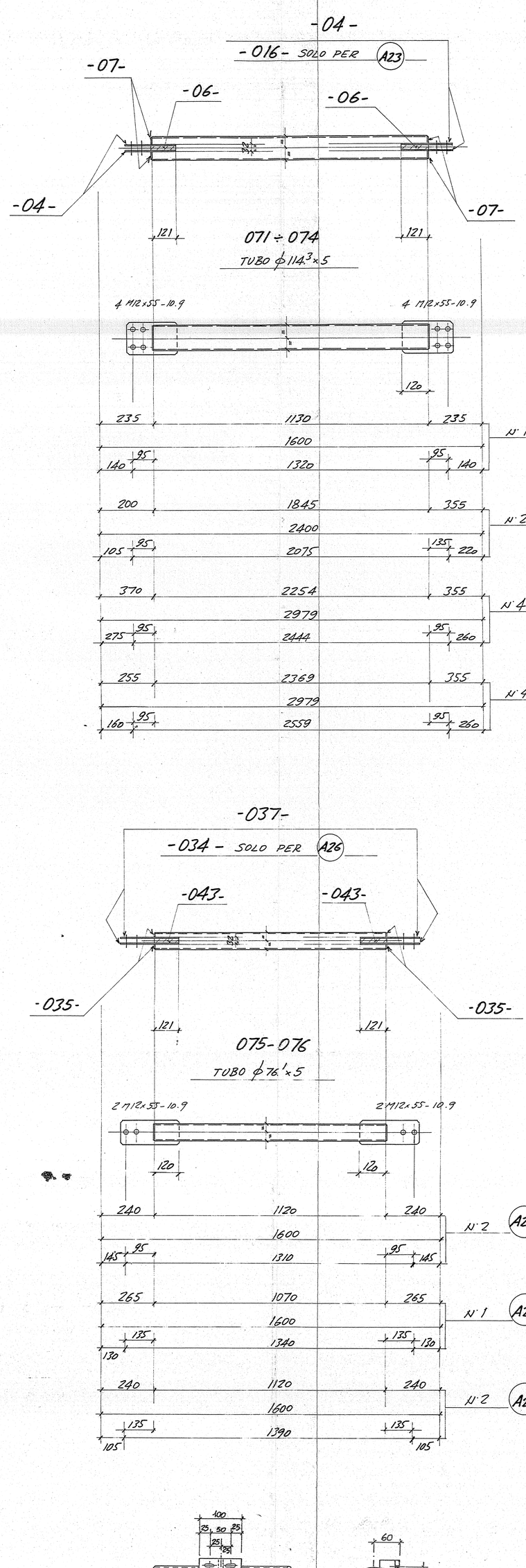

POSIZIONAMENTO TIPICO KK. B01-B02 RISPETO AGLI ASSI TUBO

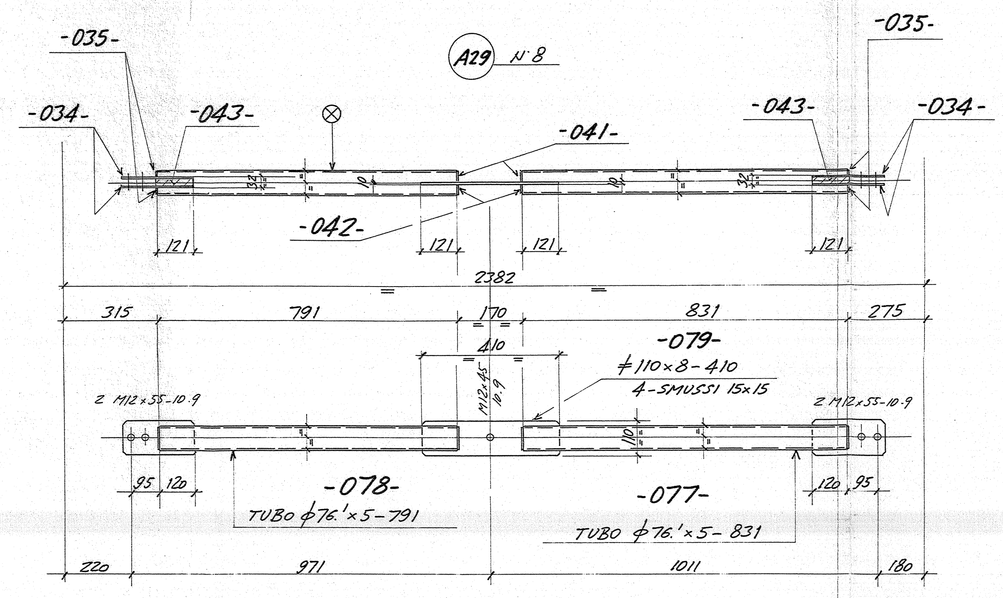

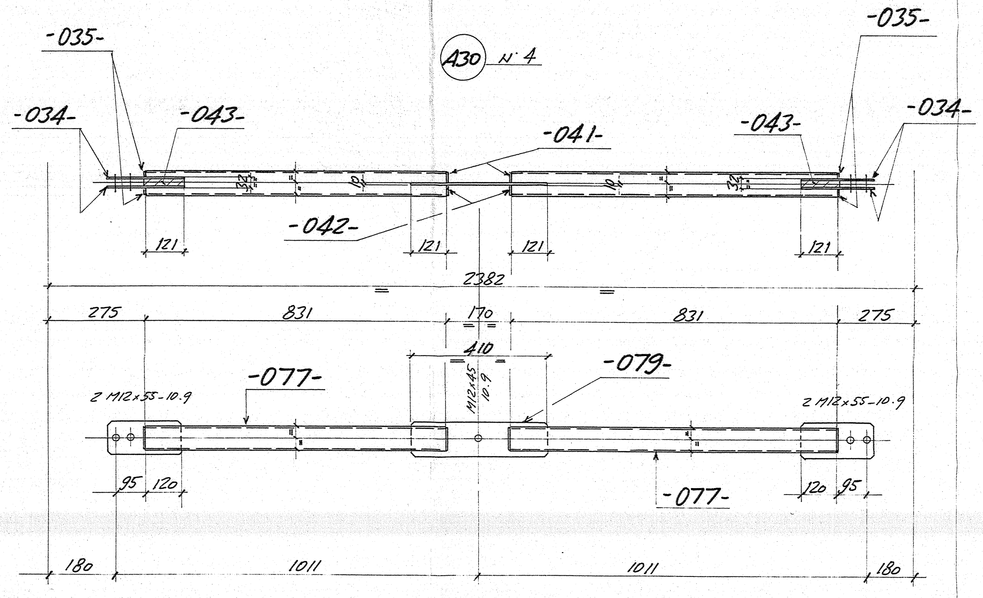

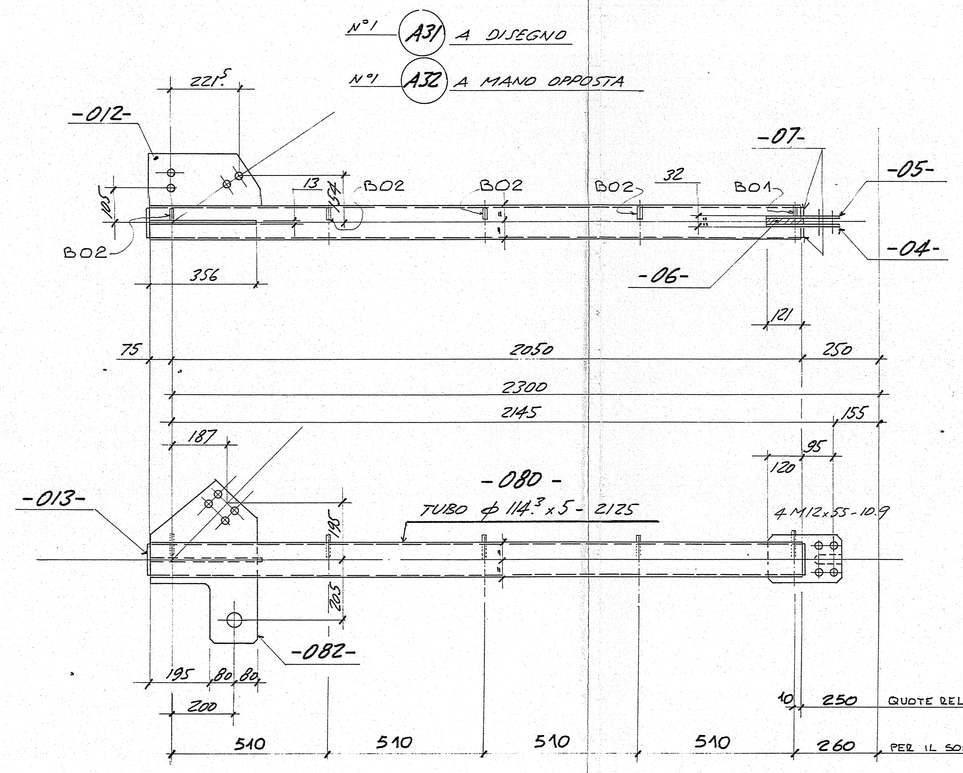

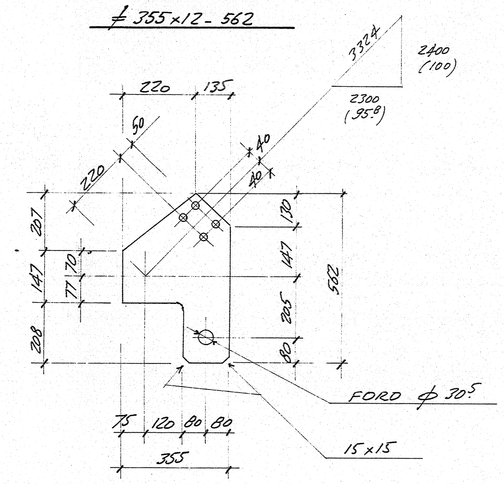

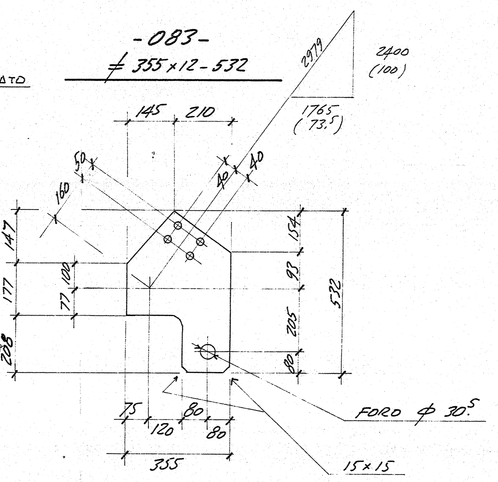

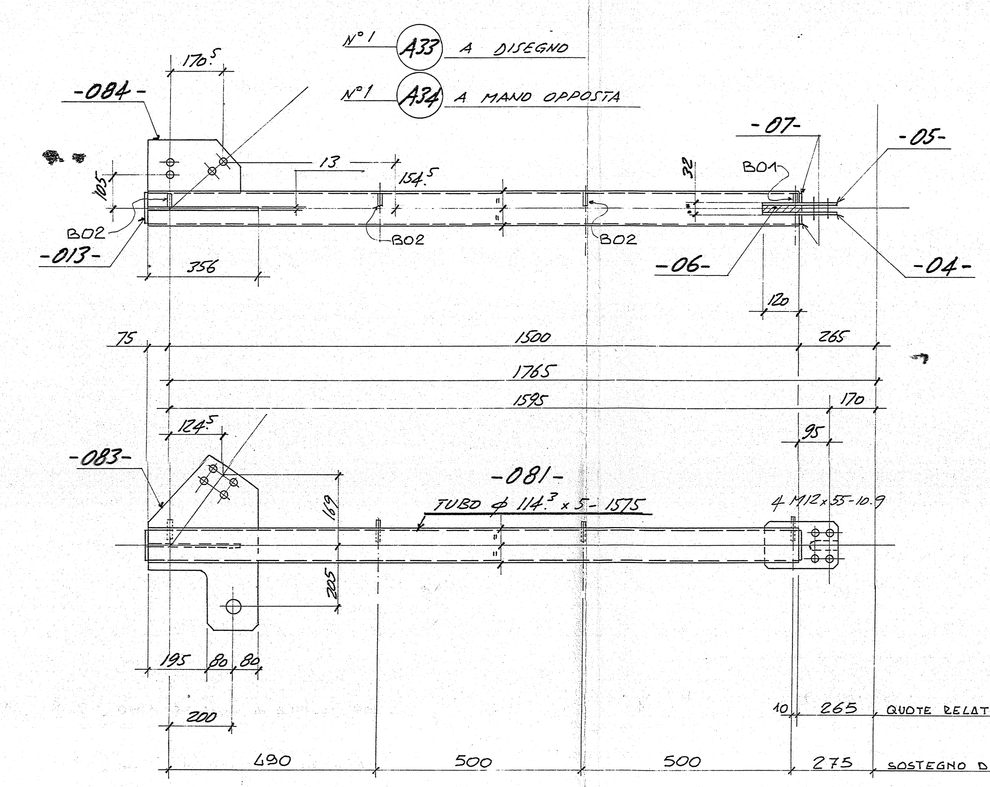

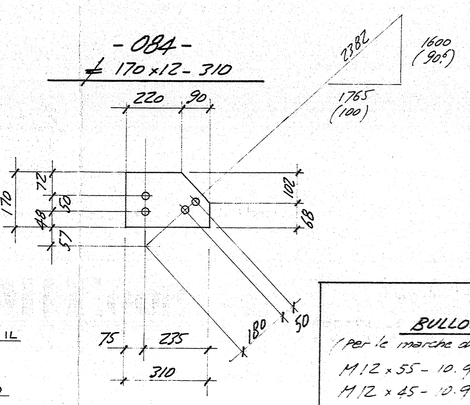

- PER IL MONTAGGIO VEDERE DIS. N° 565/09

BULLONERIA
(per le misure di questo disegno)

M12×55-10.9 N° 172
M12×45-10.9 N° 6

RIFERIMENTO DISEGNO	N° PEZZI	PROFILATO	LUNGH.	POS.	MARCHIO	PESI UNIT	PESI TOTALE	QUALITÀ MAT.	COMPOSIZIONE MARCHE
DIS.	1	COMPOSTA			A22	26	26		
"	2				A23	38	76		
"	4				A24	42.5	170		
"	4				A25	44	176		
"	2				A26	194	388		
"	1				A27	20	20		
"	2				A28	21	42		
"	8				A29	27.3	218.4		
"	4				A30	27.8	111.2		
"	1				A31	60	60		
"	1				A32	60	60		
"	1				A33	50.5	50.5		
"	1				A34	50.5	50.5		
					TOT. kg		1101		
DIS.	1	TUBO ϕ114.3×5	1130	071		14	14	Fe360B	
"	2	"	1845	072		25	50	"	
"	4	"	2254	073		30.5	122	"	
"	4	"	2369	074		32	128	Fe360B	
"	4	TUBO ϕ76.1×5	1120	075		10	40	"	
"	1	"	1070	076		9.5	9.5	"	
"	16	"	831	077		7.5	120	"	
"	8	"	791	078		7	56	Fe360B	
"	12	ϕ110×8	410	079		3	36	Fe430B	
"	2	TUBO ϕ114.3×5	2125	080		29	58	Fe360B	
"	2	"	1575	081		21	42	Fe360B	
"	2	ϕ355×12	562	082		19	38	Fe430B	
"	2	ϕ355×12	532	083		18	35	"	
"	2	ϕ170×12	310	084		5	10	"	
DIS.	44	ϕ150×8	240	04		2	88	"	4 2 4 4
"	4	ϕ150×8	240	05		2	8	"	
"	26	ϕ115×14	125	06		1.5	39	"	2 2 2 2
"	52	ϕ38×5	106	07		0.80	43	"	4 4 4 4
"	2	ϕ170×12	260	012		5.5	11	"	
"	4	ϕ106×5	106	013		0.8	3.5	"	
"	4	ϕ150×8	230	016		2.5	10	"	2
DIS.	56	ϕ110×8	240	034		1.5	84	"	4 4 4
"	68	ϕ19×5	68	035		0.20	5.8	"	4 4 4 4 4
"	24	ϕ34×5	68	041		0.25	2.4	"	2 2
"	24	ϕ24×5	68	042		0.20	2.4	"	2 2
"	34	ϕ75×14	125	043		1.5	51	"	2 2 2 2 2
"	12	ϕ110×8	280	037		2	24	"	4 4

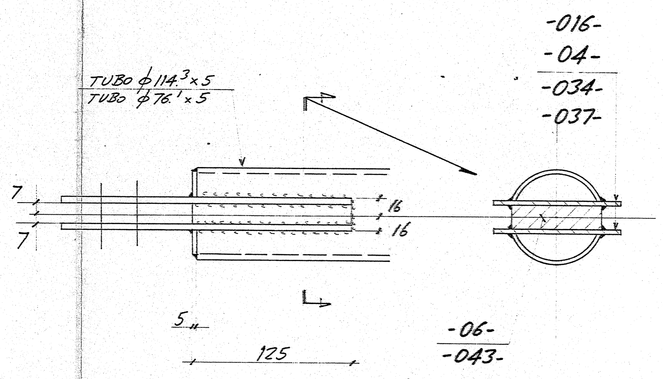

DETTAGLIO TIPICO

⊗ = CONTRASSEGNO DI ORIENTAMENTO

TUTTI FORI SONO ϕ 14 PER BULLONI M10-10.9
(SE NON DIVERSAMENTE INDICATO)

NOTE TECNICHE

- ZINCATURA A CALDO SECONDO UNI 5744
- SABBIATURA GRADO SA 2.5
- N°____MANI DI ANTIRUGGINE
- N°____MANI DI SMALTO SINTETICO RAL
- VERNICE IGNIFUGA A____

MINUTI RECUPERO

REGIONE EMILIA - ROMAGNA

VISTO: Il Responsabile del Servizio

Reggio E. lì 1 MAR 1991

L'INCARICATO

MATERIALI

acciaio in profilati	
acciaio in tubi	Fe 360 B
acciaio per lamiere	Fe 430 B

DIN 7990 DIN 7989 UNI 5588
UNI 5737 UNI 6592 UNI 5588
UNI 5712 UNI 5714 UNI 5713

COPPIE DI SERRAGGIO IN KGM.

CLASSE	M 12	M 14	M 16	M 18	M 20	M 22	M 24	M 27
CL. 5.6	5.3	8.4	12.8	17.7	25.0	33.2	43.2	63.1
CL. 8.8	8.5	13.5	20.5	28.3	40.0	53.2	69.2	101.0
CL. 10.9	11.9	19.0	28.8	39.8	56.2	74.8	97.1	142.0

- FORI ⌀ 12
- FORI ⌀ 14
- FORI ⌀ 16
- FORI ⌀ 18
- FORI ⌀ 20
- FORI ⌀ 22
- FORI ⌀ 24
- FORI ⌀ 26
- FORI ⌀ 29

Dr. Ing. CLAUDIO CECCOLI
Via E. Masi n. 20 - BOLOGNA
Iscritto all'Albo Ingegneri di Bologna
n. 4429

MARCHE A22 ÷ A34

POSIZIONI 071 ÷ 086

ORDINE DEGLI INGEGNERI DELLA PROVINCIA DI BOLOGNA
DOTT. ING. MARCO GANDELE
N. 935

MECOOP
Divisione Carpenteria in acciaio
Via Strada Este
42040 S. Vittoria di Gualtieri (R.E.)
Tel. (0522) 833421 r.a.
Fax (0522) 833620

CLIENTE	COOP 7 Daniele Dionisi
LAVORO	PASSERELLE OSPEDALE S. MARIA R.E.
OGGETTO	ESECUTIVO STRUTTURE
DATA	
TECNICO	GOALDI
SCALA	
DISEGNATORE	METAL PROGETTI
REVISIONI	~~14.10.91 Aggiunte KK. B04-B02 ed KK. A34 ÷ A38~~
COMMESSA	3/03
DISEGNO	565/06

UNI A0B4X1189